SCHEMAT WYMIANU

SKALA 1:25

ZBROJENIE DOLNE

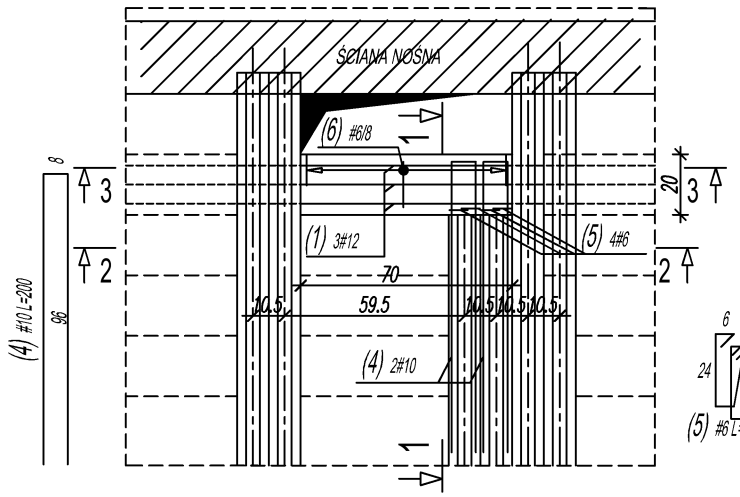

ZBROJENIE GÓRNE

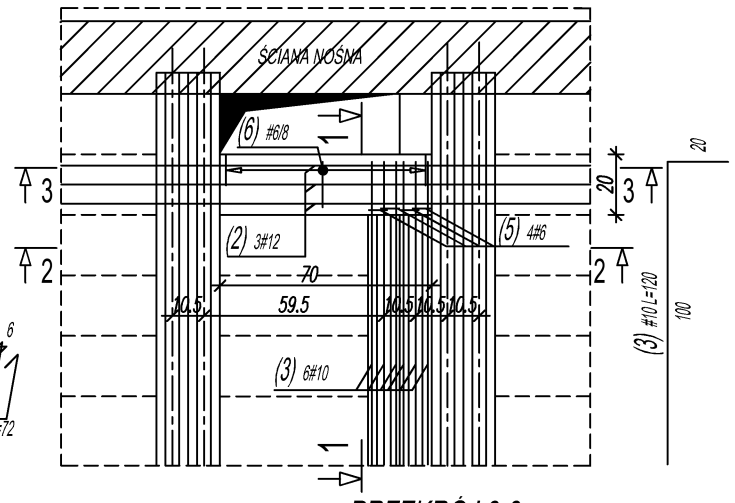

PRZEKRÓJ 1-1

SKALA 1:25

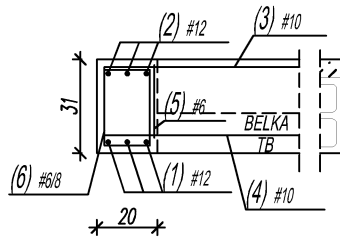

PRZEKRÓJ 2-2

SKALA 1:25

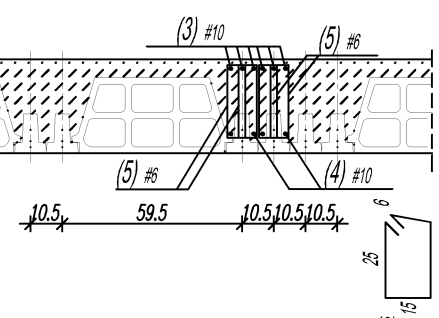

(6) #6 L=92

PRZEKRÓJ 3-3

SKALA 1:25

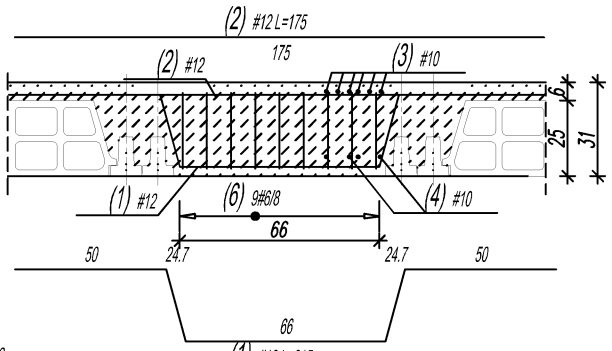

(1) #12 L=215

				Obiekt:		Rys. Nr rys. Strona 1 Data Wyk						
Nr	Ø [mm]	Klasa stali	Sztuk	Kształt [cm]	Długość [cm]	Długość całkowita [m]						
						6	10	12				
1	#12	A IIIN	3	50 24.7 24.7 50 23.8 66 23.8	215			6.45				
2	#12	A IIIN	3	175	175			5.25				
3	#10	A IIIN	6	20 100	120		7.2					
4	#10	A IIIN	2	8 96	200		4					
5	#6	A IIIN	4	6 6 24	72	2.88						
6	#6	A IIIN	9	6 25 15	92	8.28						
				Długość ogółem [m]		11.16	11.2	11.7				
				Ciężar 1mb [kg]		0.222	0.617	0.888				
				Ciężar ogółem [kg]		2.5	6.9	10.4				
				Ciężar wg klas stali [kg]				(A IIIN) 19.8				
				Ciężar razem [kg]								19.8

UWAGA: ZESTAWIENIE DLA 1 SZT.

UWAGA:

- KLASA BETONU C25/30
- RYSUNEK ZWYMIAROWANO W [cm]
- WYMIARY PRĘTÓW PODAWANE SĄ PO ZEWNĘTRZNYM OBRYSIE
- ZESTAWIENIE STALI SPORZĄDZONO DLA 1 ELEMENTU
- DŁUGOŚĆ PRĘTÓW DOSTOSOWAĆ DO UKŁADU BELEK

GRUBOŚĆ STROPU: 25cm+6cm

DŁUGOŚĆ WYMIANU 70 cm

TYTUŁ PROJEKTU BUDOWA BUDYNKU GMINNEGO PRZEDSZKOLA			
ADRES INWESTYCJI ul. Jana Pawła II 3, 08-106 Zbuczyn, dz. nr ewid.: 1490/3, 1490/21, 1490/23, 1588/3, 1589/3 obręb: 0043 Zbuczyn, jednostka ewid.142613_2 Zbuczyn			
JEDNOSTKA PROJEKTOWA DK PROJEKT Sp. j. Dorosz Kopytiuk biuro: ul. Narutowicza 47c 21-500 Biała Podlaska email: biuro@dkprojektbp.pl tel. 83 343-51-24		INWESTOR Gmina Zbuczyn ul. Jana Pawła II 1, 08-106 Zbuczyn	
PROJEKTANT mgr inż. Roman Kopytiuk		NR UPRAWNIEŃ LUB/0055/POOK/10	PODPIS
SPRAWDZAJĄCY mgr inż. Cezary Maksymiuk		NR UPRAWNIEŃ LUB/0222/POOK/09	PODPIS
FAZA PROJEKTU BUDOWLANY		BRANŻA KONSTRUKCYJNA	
TYTUŁ RYSUNKU SCHEMAT WYMIANU			

DATA	SKALA	KOD PROJEKTU	NR RYSUNKU
05-2021	1:25	07/03/2020	SZ1 - 01 - PB - K - 057 - 0 Kod | Obiekt | Faza | Branża | Nr rysunku | Rev.